SCHEDA TECNICA CHFIT-6T

DESCRIZIONE

- Capacità: 6 x 60x40 - 1/1 GN
- Inserimento teglie: Crosswise
- Dimensioni: 865 x 775 x H 715 mm
- Pannello comandi: Programmabile
- Numero porzioni orientativo: 72
- Riscaldamento camera: Elettrico
- Generazione vapore: sistema diretto

COTTURE E MODALITÀ DI FUNZIONAMENTO

	Modalità convezione	Campo di temperatura: 50 ˚C - 270 ˚C
	Convezione con vapore	Quantità di vapore regolabile
	Autoreverse	Inversione automatica del senso di rotazione della ventilazione
	Programmi automatici	Programmi automatici (3 fasi + preriscaldamento)

DESCRIZIONE DEL PANNELLO COMANDI

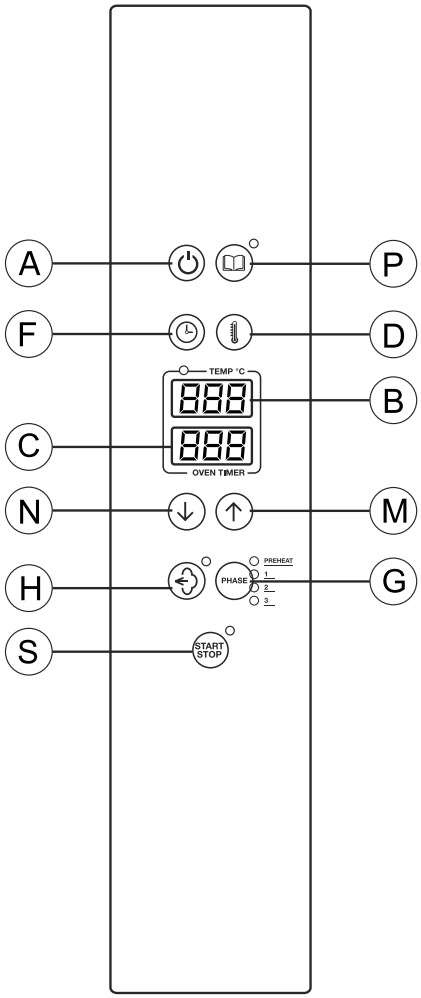

A	Tasto On-Off
B	Display temperatura
C	Display tempo
D	Selezione temperatura camera
F	Selezione tempo
G	Fasi di programma
H	Tasto umidificazione percentuale di umidità
M	Tasto aumenta valore
N	Tasto riduci valore
P	Tasto programmi automatici
S	Tasto Start/Stop

CARATTERISTICHE COSTRUTTIVE

- Sistema riscaldante alloggiato nel lato posteriore della camera di cottura;
- Camera di cottura a tenuta stagna in acciaio inox AISI 304;
- Camera di cottura con saldatura esterna;
- Pannelli di rivestimento esterno in acciaio inox satinato AISI 430;
- Telaio in acciaio inox AISI 430;
- Riscaldamento camera con resistenze in acciaio Incoloy 800;
- Isolamento termico della camera di cottura in materiale di fibra ceramica;
- Ventilatori camera di cottura in acciaio inox;

ACCESSORI OPZIONALI

Codice	Descrizione
SCA-11-NB8	Supporto
CRGA-08-NB	Coppia reggigriglie
SCR-11-NB8	Supporto con ripiano
SCRG-11-NB8	Supporto con ripiano e reggigriglie

Codice	Descrizione
SCAG-11-NB8	Supporto con reggigriglie

DIMENSIONI

	FORNO	IMBALLO
Larghezza	865 mm	910 mm
Profondità (maniglia incl.)	775 mm	815 mm
Altezza	715 mm	905 mm
Peso/Volume	85 kg / 0.67 m³	

ALIMENTAZIONE IDRICA

Raccordo entrata acqua	Ø ¾" gas
Pressione acqua	1.5 - 2.5 bar
Durezza acqua	4 - 12 °f = 40 - 120 ppm
Conducibilità elettrica	50 ÷ 2000 µS/cm
Concentr. cloro Cl2	< 0.2 mg/litre
Conc. ione cloruro Cl-	<150 mg/litre
Raccordo scarico acqua	Ø 40 mm

ALIMENTAZIONE ELETTRICA

Modello	CHFIT-6T
Potenza installata	7.9 kW
Potenza camera cottura	7.4 kW
Potenza motori	n° 2 x 240 W
Potenza max. assorbita	7.9 kW
Tensione alimentazione	380 - 415 V 3N ~ 50/60 Hz
Assorbimento	13.4 A
Sezione cavo elettrico	n° 5 x 2.5 mm²
Capacità	6 x 60x40 - 1/1 GN
Distanza tra le teglie	75 mm

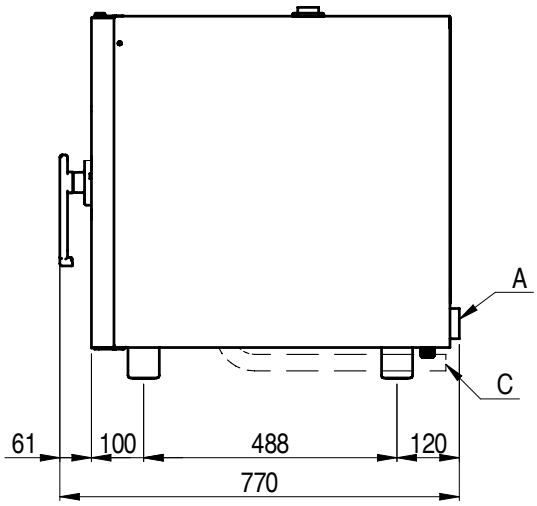

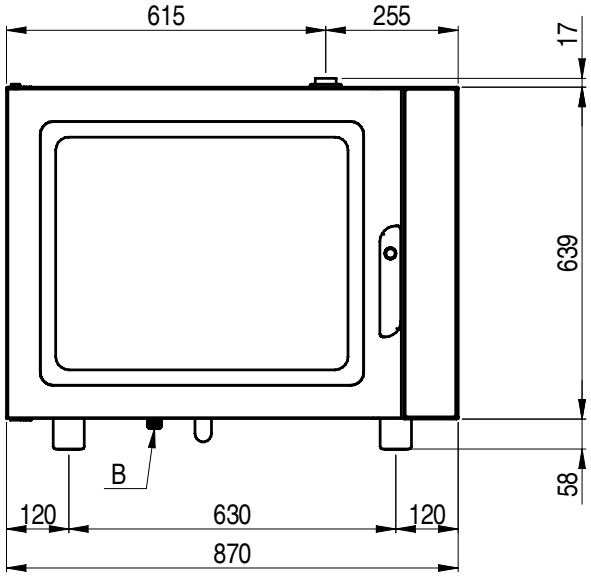

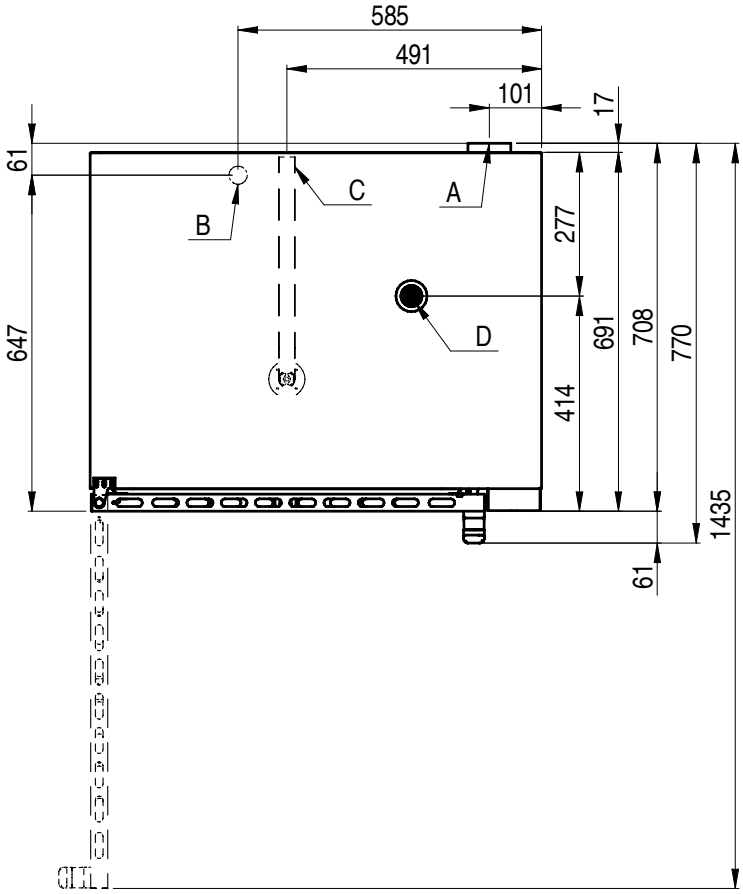

A Connessione elettrica

B Entrata acqua Ø 3/4" gas

C Scarico acqua

D Valvola di sfiato

Il costruttore declina ogni responsabilità a causa di errori e / o errori di stampa.