FOUR ÉLECTRIQUE

MANUEL D'UTILISATION ET D'ENTRETIEN
MOD. CHF 311 UD – CHF 364 UD

rév. 8

EURODET PROFESSIONAL SRL
Viale dell'industria, 23 - 35023 - BAGNOLI DI SOPRA (PD)
(Padova) Italy
Tel. +39.049.9300344 – +39.049.5791479 Fax +39.049.5794387
www.chefook.com E-mail: info@chefook.com

Index

1. Service technique
2. Conseils généraux
3. Caractéristiques techniques
4. Instructions pour l'installateur
5. Mode d'emploi (pour l'utilisateur)
6. Risques qui subsistent (pour l'utilisateur)
7. Utilisation du panneau de commande
8. Cuisson au four
9. Conseils pour la cuisson
10. Nettoyage et entretien courant
11. Service après-vente
12. Information aux utilisateur
13. Schémas électriques
14. La garantie

1. Service technique

Un contrôle technique une ou deux fois par an contribue à augmenter la longévité de l'appareil et en garantit un fonctionnement optimal.

S'assurer que l'assistance est effectuée seulement et exclusivement par du personnel qualifié.

Toujours citer le numéro de série et le modèle (données reportées sur la plaque "données techniques" située au dos du four) pour les commandes éventuelles de pièces détachées ou pour avoir des informations sur l'appareil.

2. Conseils généraux

Ce manuel doit être conservé avec l'appareil pour pouvoir le consulter en cas de besoin.

Ces indications ont été rédigées pour votre sécurité et celle des autres ; nous vous prions donc de bien vouloir les lire attentivement avant d'installer et d'utiliser l'appareil.

- Si l'emballage n'est pas intact lorsqu'il arrive à destination ou a été abîmé durant le transport, écrire ce qui suit sur le bulletin de livraison, en le faisant signer au chauffeur : «SOUS RÉSERVE DE CONTRÔLE DE LA MARCHANDISE», en spécifiant le dommage ; faire ensuite une réclamation écrite au vendeur dans les 4 jours de calendrier qui suivent la date de livraison. Aucune réclamation ne sera acceptée au-delà de ce délai.
- La température à l'intérieur du magasin de stockage (ou autre pièce) ne doit pas descendre au dessous de -9°C ; autrement les pièces de contrôle de la température (thermostat de régulation / thermostat de sécurité) de l'appareil viendront endommagés. L'inobservance de cette interdiction fait décliner de toute responsabilité le fabricant.
- L'appareil est destiné à un usage professionnel et ne doit être utilisé que par du personnel compétent.
- Les modifications nécessaires sur le circuit électrique pour pouvoir installer l'appareil ne doivent être effectuées que par du personnel compétent.
- Il est dangereux de modifier ou d'essayer de modifier les caractéristiques de cet appareil.
- Ne jamais nettoyer l'appareil avec un jet d'eau direct car l'infiltration éventuelle d'eau pourrait en limiter la sécurité.
- Couper le courant de l'appareil et le laisser refroidir avant d'effectuer une opération d'entretien ou de nettoyage quelconque.
- Lorsque la porte est entièrement ouverte (ouverture basculante), ne pas en utiliser la surface intérieure comme plan d'appui car les charnières qui la soutiennent pourraient s'abîmer irréparablement.
- N'essayez pas d'effectuer personnellement des contrôles périodiques ou des réparations. Contacter directement le Centre d'assistance technique le plus proche et utiliser exclusivement des pièces détachées originales.

N.B.: Le fabricant décline toute responsabilité en cas d'usage impropre ou incorrect et d'inobservation des normes d'installation. Suivre à la lettre les indications reportées dans le paragraphe "INSTALLATION".

3. Caractéristiques techniques

Dimensions appareil LxPxH (mm)	790x750x505
Poids (kg)	45
Charge maximale par plaque GN1/1-600x400mm (kg)	4 – 2
Charge maximale GN1/1-600x400mm (kg)	12 - 6
Résistance convection (kW)	3,5
Puissance maximale totale (kW)	3,7
Tension d'alimentation	230V~ (50Hz)
Section du câble d'alimentation	3x1,5 mm^2
Type de câble	H07RN-F
Branchement du câble d'alimentation	Tipo Y
Classe	I
Indice de protection du revêtement	IPX3
Pression de l'eau (kPa)	100-200

Le niveau de bruit de l'appareil en train de fonctionner est inférieur à 70 dB (A).
La plaque "données techniques" se trouve sur le c ôté de l'appareil.

4. Instructions pour l'installateur

Les instructions qui suivent s'adressent à l'installateur qualifié afin qu'il puisse installer, régler l'appareil et en effectuer l'entretien de façon correcte et conformément aux normes en vigueur.

Toujours débrancher l'appareil avant d'effectuer une intervention quelconque. Enlever soigneusement la protection adhésive qui entoure les pièces en acier inoxydable avant d'utiliser l'appareil. Veiller à ne pas laisser de résidus de colle sur les surfaces mais les enlever éventuellement avec un peu de solvant.

Installation - L'appareil doit être mis bien à l'horizontale sur une table ou un support du même genre (la table ou le support doivent se trouver au moins à 85 cm du sol), à une distance non inférieure à 10 cm des murs latéraux et arrière, afin que l'air nécessaire à l'aération normale puisse circuler librement tout autour. Cette aération a lieu par les ouvertures spécifiques prévues sur les parois métalliques du revêtement externe et garantit le fonctionnement ainsi que la longévité de l'appareil. Il est donc strictement interdit de boucher ces ouvertures, même partiellement ou pendant une courte période. L'inobservation de cette interdiction précise exclut la responsabilité du fabricant et provoque immédiatement la déchéance de la garantie, étant donné que la conformité au niveau de la fabrication a été volontairement compromise. L'appareil n'est pas prévu pour être encastré ou installé dans une cuisine modulaire.

Branchement électrique - Le branchement au réseau d'alimentation électrique doit être effectué conformément aux normes en vigueur. Contrôler au préalable si :

- la tension et la fréquence reportées sur la plaque des "données techniques" de l'appareil correspondent à celles du secteur ;
- la soupape limitatrice et l'installation peuvent supporter le débit de l'appareil (voir plaque des "données techniques") ;
- le réseau d'alimentation est muni d'un système de mise à la terre efficace et conforme aux normes en vigueur ;
- en cas de branchement direct au secteur, installer un disjoncteur omnipolaire conforme aux normes en vigueur et ayant un débit approprié, avec ouverture entre les contacts des catégorie de surtension III (4000V), entre ce dernier et l'appareil;

- l'interrupteur omnipolaire utilisé pour le branchement est facilement accessible lorsque l'appareil est installé ;
- le câble de terre jaune/vert n'est pas interrompu par le disjoncteur ;
- quand l'appareil est allumé, la tension d'alimentation ne doit pas s'écarter de ±10% par rapport à la tension nominale;
- après avoir branché le câble d'alimentation au bornier, s'assurer qu'il ne soit pas en contact avec les parties chaudes de l'appareil;
- si le câble d'alimentation est endommagé, il doit être remplacé par le fabricant ou son service d'assistance technique ou par une personne ayant des qualifications similaires, de façon à prévenir tout risque.

Raccordement au réseau hydrique - Le four doit être alimenté avec de l'eau potable adoucie ayant une dureté comprise entre 0,5÷5° (il est obligatoire d'utiliser un adoucisseur pour réduire la formation de calcaire à l'intérieur de la chambre de cuisson) et une pression comprise entre 100 et 200 kPa (1,0-2,0 bars).

Le raccordement au réseau de distribution d'eau doit être fait au moyen d'une électrovanne filetée 3/4" qui se trouve au dos (en bas) de l'appareil, en interposant au préalable un filtre mécanique et un robinet d'interception (avant de raccorder le filtre, laisser couler un peu d'eau pour purger les conduites).

Branchement du câble d'alimentation - Le bornier se trouve sur le panneau arrière de l'appareil. Ouvrir le couvercle du bornier en faisant levier avec un tournevis sur les deux ailettes latérales. Desserrer la vis du serre-câble et faire passer le câble à l'intérieur. Préparer les conducteurs afin que celui de terre soit le dernier à s'enlever de la borne correspondante si le câble devait être tendu de façon anormale. Brancher le conducteur de phase à la borne marquée "L", le conducteur de neutre à la borne marquée "N" et le conducteur de terre à la borne portant le symbole ⏚. Serrer la frette du serre-câble et refermer le couvercle du bornier. L'appareil doit être branché à un système équipotentiel dont il faut contrôler l'efficacité conformément à la réglementation en vigueur. Ce branchement doit être effectué entre des appareils différents à l'aide de la borne prévue à cet effet portant le symbole ⏚. Le conducteur équipotentiel doit avoir une section minimale de 2,5 mm^2. La borne équipotentielle se trouve au dos de l'appareil.

Dispositif thermique de sécurité - L'appareil est équipé d'un dispositif thermique de sécurité à réarmement manuel qui le protège contre les surchauffes excessives et dangereuses pouvant se produire accidentellement. En cas d'intervention, le dispositif coupe le courant de l'appareil et en interrompt donc le fonctionnement.

5. Mode d'emploi (pour l'utilisateur)

La première fois que vous utilisez le four, il est conseillé de le faire fonctionner à vide et à température maximale pendant une heure environ pour éliminer ainsi d'éventuelles mauvaises odeurs dues à l'isolement thermique et aux résidus gras du traitement.

Cet appareil ne doit être destiné qu'à l'usage pour lequel il a été expressément conçu, c'est-à-dire la cuisson au four d'aliments. Tout autre usage doit être considéré comme impropre.

L'appareil peut être utilisé : pour toutes les cuissons au four de gâteaux, pizzas, viande, poisson ou légumes, pour faire gratiner les plats ou pour reconditionner les aliments réfrigérés et congelés.

Laisser un espace d'au moins 40 mm entre une plaque et l'autre dans la chambre de cuisson afin de ne pas empêcher à l'air de circuler.

Ne pas utiliser de plats plus profonds que le nécessaire: Les bords trop hauts forment des barrières qui empêchent la circulation de l'air chaud.

Faire chauffer le four avant chaque cuisson pour avoir une chaleur uniforme.

Eviter de saler les aliments dans la chambre de cuisson.

6. Risques qui subsistent (pour l'utilisateur)

Ouvrir la porte avec précaution en fin de cuisson pour éviter que la chaleur ne sorte pas brusquement, ce qui risque de provoquer des brûlures.

Faire attention aux zones chaudes (signalées sur l'appareil) des surfaces externes pendant le fonctionnement du four.

Placer l'appareil sur une table ou un support du même genre, à une hauteur d'au moins 85 cm du sol.

La table ou le support doit être suffisamment grand et en mesure de supporter le poids de l'appareil.

L'appareil contient des parties électriques et ne doit jamais être lavé avec un jet d'eau ou de vapeur.

L'appareil est branché au secteur : couper le courant avant d'effectuer une opération de nettoyage quelconque.

Pour éviter tout mauvais branchement ou raccordement de l'appareil, les branchements électriques et les raccordements sont indiqués par des plaques d'identification.

Ne pas utiliser la poignée de la porte pour déplacer l'appareil (rupture possible de la vitre).

Lorsque la porte est entièrement ouverte (ouverture basculante), sa surface intérieure pourrait être utilisée comme plan d'appui, ce qui abîmerait irréparablement les charnières qui la soutiennent.

7. Utilisation du panneau de commande

- Bouton programmateur "fin de cuisson" / Voyant programmateur " fin de cuisson"	
- Bouton Thermostat de règlage / Voyant thermostat de règlage	
- Bouton humidificateur automatique / Voyant lumineux humidificateur automatique	

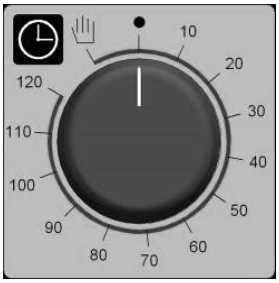

Fig. 1

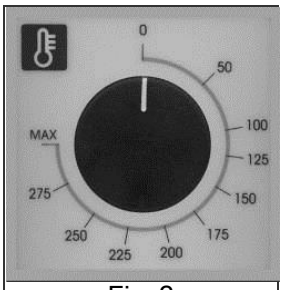

Fig. 2

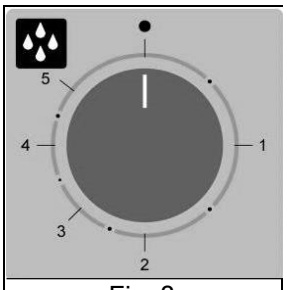

Fig. 3

Programmation du temps de cuisson - Mettre le bouton du programmateur (Fig. 1) sur le symbole ✋ (fonctionnement continu) ou sur le temps voulu pour la cuisson (jusqu'à 120 minutes) pour allumer le four ; le four s'éteint automatiquement en fin de cuisson dans le second cas.

Programmation de la température de cuisson - Mettre le bouton du thermostat de réglage (Fig. 2) sur la température voulue pour la cuisson.

Programmation de la quantité de vapeur - Pour produire de la vapeur durant le fonctionnement du four (chambre de cuisson chaude), tourner la manette de l'humidificateur

automatique (Fig. 6) pour la mettre sur la valeur désirée (de 1 à 5). L'humidificateur cesse de fonctionner en mettant la manette sur • (éteint).

Attention

- *En mettant la manette sur les positions de "1" à "4", l'humidificateur fonctionne automatiquement, à intervalles réguliers et répétés de façon cyclique, en produisant de la vapeur (arrivée d'eau dans la chambre de cuisson). (Plus le chiffre est grand et plus l'humidificateur fonctionne longtemps, ce qui implique une plus grande production de vapeur).*
- *En mettant la manette sur la position "5", on désactive le contrôle automatique de l'humidificateur qui fonctionne en envoyant constamment de l'eau dans la chambre de cuisson (production continue de vapeur).*

Avant de mettre l'humidificateur automatique en marche, faire se stabiliser la température à l'intérieur de la chambre de cuisson sur une valeur d'au moins 110°C, afin d'optimiser la production de vapeur.

Voyant thermostat de réglage - Le voyant orange du thermostat de réglage s'éteint chaque fois que la température programmée est atteinte dans la chambre de cuisson. Il se rallume quand le thermostat intervient pour rétablir cette température.

Voyant programmateur "fin de cuisson" - Le voyant vert du programmateur indique que le four est allumé et que le temps de cuisson est programmé.

Lumière à l'intérieur du four - La lumière reste toujours allumée quand le four est en train de fonctionner.

8. Cuisson au four

Faire chauffer le four à la température voulue avant d'y introduire les aliments à cuire. Quand le four est chaud, introduire les aliments et contrôler le temps de cuisson. Eteindre le four 5 minutes avant le temps théorique pour récupérer la chaleur emmagasinée.

Cuisson par convection - Allumer le four et mettre le bouton du thermostat sur la température voulue.

Décongélation - Allumer le four et mettre le bouton du thermostat sur éteint.

Humidification – Après avoir chauffée la chambre de cuisson, pour produire la vapeur il faut pousser le bouton qui contrôle l'humidification.

9. Conseils pour la cuisson

Cuisson traditionnelle - La chaleur provient du haut et du bas. Il est donc préférable d'utiliser la grille du centre. Utiliser les grilles supérieures ou inférieures s'il faut davantage de chaleur en haut ou en bas pour la cuisson.

Cuisson par convection - La chaleur est transmise aux aliments grâce à la circulation forcée de l'air préchauffé dans la chambre de cuisson. La chaleur atteint uniformément et rapidement chaque partie de la chambre, ce qui permet de faire cuire différents aliments placés sur plusieurs grilles en même temps (s'ils ont la même température de cuisson), sans mélanger les odeurs ou la saveur. La cuisson par convection est particulièrement indiquée pour décongeler rapidement, pour stériliser les conserves et pour faire sécher les champignons ou les fruits.

Pour faire cuire les gâteaux - D'abord faire chauffer le four (pendant environ dix minutes) pour faire cuire les gâteaux qui ont besoin d'une température élevée (normalement entre 150 et 200ºC). Ne pas ouvrir la porte avant qu'au moins les 3/4 du temps de cuisson se soient écoulés. La pâte battue doit se détacher difficilement de la cuillère car une fluidité excessive prolongerait inutilement le temps de cuisson.

Pour faire cuire la viande - La viande à cuire doit peser au moins 1 kg pour éviter qu'elle ne se dessèche trop. La viande rouge très tendre, qui doit rester saignante mais être bien cuite à l'extérieur en conservant tout son jus, demande une cuisson rapide à haute température (200-250ºC). Verser tout de suite les ingrédients de la sauce dans le plat si le temps de cuisson est court, sinon les ajouter au cours de la dernière demi-heure. Contrôler éventuellement le degré de cuisson en pressant la viande avec une cuillère: elle est cuite à point si elle ne cède pas. Le temps de cuisson doit être très court pour le rosbif et le filet, dont l'intérieur doit rester rose. Mettre la viande dans un plat prévu pour la cuisson au four ou directement sur la grille, en dessous de laquelle il faut placer un plateau pour recueillir le jus. Quand la cuisson est terminée, il est conseillé d'attendre au moins 15 minutes avant de couper la viande afin que le jus ne sorte pas. Laisser les plats au chaud (four à la température minimum) avant de servir.

10. Nettoyage et entretien courant (ATTENTION : Couper le courant avant chaque opération)

Nettoyage général - Le nettoyage doit être effectué quand le four est froid. Laver les parties émaillées à l'eau tiède savonneuse, ne pas utiliser de produits abrasifs, de pailles de fer, de laine d'acier ni d'acide pour ne pas les abîmer. Ne pas utiliser de produits contenant du chlore (hypochlorite de sodium, acide chlorhydrique, etc.), même s'ils sont dilués, pour nettoyer l'acier inox. Utiliser les produits spécifiques que l'on trouve dans le commerce ou un peu de vinaigre chaud. Bien rincer à l'eau et essuyer avec un chiffon doux. Ne nettoyer la porte du four qu'avec de l'eau chaude sans utiliser d'éponge métallique. Ne pas laisser les résidus d'aliments s'incruster (surtout ceux acides contenant du sel, du citron ou du vinaigre) sur les parties en acier inoxydable car cela risque de les abîmer. Ne pas laver l'appareil avec un jet d'eau direct car l'eau pourrait pénétrer dans les circuits et en limiter la sécurité. Ne pas utiliser de substances corrosives (par exemple de l'acide muriatique) pour nettoyer le plan d'appui du four.

Nettoyage du four - Il est conseillé de nettoyer l'intérieur du four à la fin de chaque journée de travail. On enlève ainsi plus facilement les résidus de cuisson en évitant qu'ils ne brûlent lorsqu'il faut de nouveau utiliser le four. Le nettoyer soigneusement à l'eau chaude savonneuse ou avec les produits spécifiques vendus dans le commerce.

Nettoyage de la porte du four -
Procéder comme suit pour bien nettoyer la porte du four:

- ouvrir complètement la porte ;
- In filer les épine en dotation dans les trous "A" qui sont présent sur le deux charnière(Fig.4);
- Soulever légèrement la porte et l'enlever (Fig. 5);

Remettre dans le logement la porte dans la façon inverse

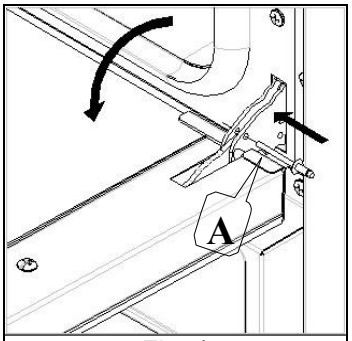

Fig. 4

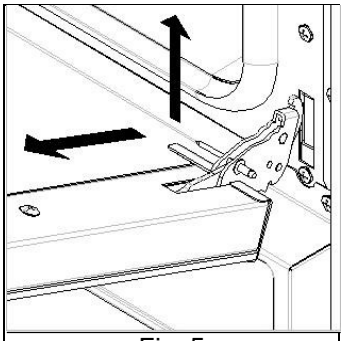
Fig. 5

Remplacement de l'ampoule du four - Couper le courant; dévisser la calotte de protection en verre; dévisser l'ampoule et la remplacer contre une autre prévue pour hautes températures (300°C) ayant les caractéristiques suivantes:

- Tension 230/240 V
- Puissance 15 W
- Douille E 14

Remonter la calotte en verre et redonner du courant.

11. Service après-vente

Cet appareil a été mis au point et essayé par du personnel expérimenté et spécialisé avant de quitter l'usine, de façon à obtenir les meilleurs résultats au niveau du fonctionnement.

Toute réparation ou mise au point s'avérant nécessaire doit être effectuée attentivement et avec le plus grand soin, en respectant les normes de sécurité nationales en vigueur. Il est recommandé de toujours s'adresser au revendeur ou au Service après-vente le plus proche, en spécifiant le type d'inconvénient, le modèle de l'appareil et son numéro de série (voir la plaque "données techniques" qui se trouve sur le panneau arrière).

Pour toute demande d'intervention, l'utilisateur peut contacter Chefook aux numéros reportés sur la couverture ou en consultant le site www.chefook.com.

12. Information aux utilisateur

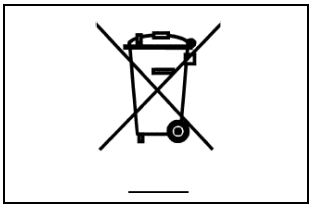

Aux termes de la Directive 2012/19/UE, le symbole de la corbeille barrée reporté sur l'appareil indique que le produit ne doit pas être éliminé avec les autres déchets à la fin de sa vie utile. L'utilisateur devra donc remettre l'appareil à un des centres de collecte sélective des déchets électriques et électroniques lorsqu'il ne sera plus utilisable.

La collecte sélective des déchets et les opérations de traitement, de recyclage et d'élimination successives favorisent la production d'appareils avec des matériaux recyclés et limitent les effets négatifs éventuellement causés par une gestion impropre des déchets sur l'environnement et sur la santé.
L'élimination abusive du produit de la part de l'utilisateur implique l'application des sanctions administratives.

13. Schémas électriques

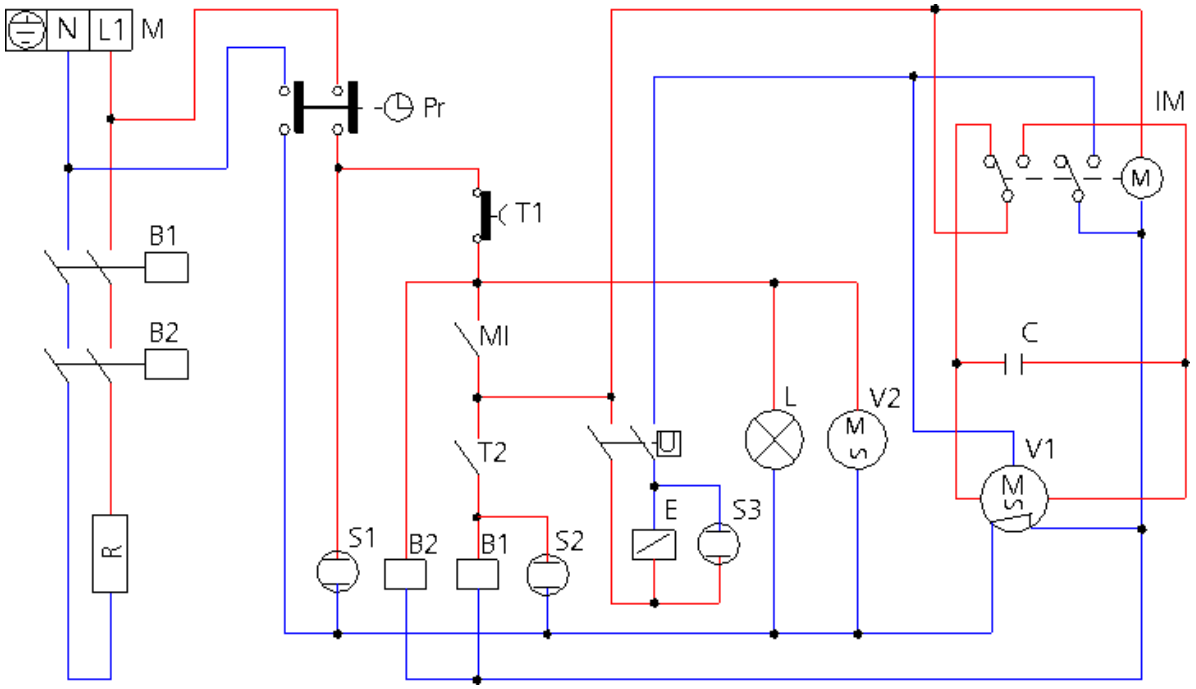

Légende

M	Plaque à bornes d'alimentation	R	Résistance circulaire
Pr	Programmateur "fin de cuisson"	V1	Motoventilateur radial
MI	Microcontact porte	V2	Motoventilateurs de refroidissement
IM	Inverseur marche	C	Condensateur
T1	Thermostat de sécurité	B1-B2	Bobine télérupteur
T2	Thermostat four	S1	Voyant programmateur
U	Humidificateur automatique	S2	Voyant thermostat
E	Electrovanne humidificateur	S3	Voyant humidificateur
L	Ampoule éclairage four		

14 Garantie conventionnelle

Le produit Chefook est conçu exclusivement pour une utilisation alimentaire et est garanti selon les normes de loi (art. 1490 et suivants du c.c.) pour les clients professionnels, c'est-à-dire les clients avec TVA qui achètent directement chez un distributeur. Le produit Chefook est professionnel et certifié selon les normes IEC 60335-1 et peut être vendu exclusivement aux utilisateurs professionnels.
Excluant toute autre garantie, la Société Vendeuse s'engage à remplacer ou réparer, à sa discrétion exclusive, uniquement les pièces de ses produits qui seraient affectés à l'origine par des vices et/ou défauts, à condition que, sous peine de déchéance, l'Acheteur ait pourvu à le communiquer par écrit au plus tard dans un délai de 12 (douze) mois à compter de la date de la facture correspondante.
En outre, si le client n'est pas en mesure de produire la facture, reçu ou une preuve d'achat, ne satisfaisant pas les conditions énoncées ci-dessus, la garantie est expressément exclue dans les cas suivants :

1) Avaries ou ruptures causées par le transport ;
2) dommages causés par installations électriques, montage hydraulique et/ou alimentation de gaz inadéquats par rapport aux indications du manuel d'installation ou anomalie de fonctionnement des installations.
3) Dommages résultant d'une installation incorrecte du produit, ou installation non conforme aux instructions contenues dans le manuel d'installation et en particulier avaries dues à l'absence de cheminées et des systèmes d'évacuations auxquels le produit est connecté ;
4) Utilisation du produit à des fins différentes à celles pour lesquelles il est destiné, comme spécifié dans la documentation technique fournie par Chefook ;
5) Dommages causés par une utilisation contraire à celles contenues dans le manuel d'utilisation et d'entretien ;
6) Manipulation du produit ;
7) Interventions de réglage, l'entretien et les réparations effectuées par personnel non qualifié ;
8) Utilisation de pièces détachées non originales ou non autorisées par Chefook ;
9) Dommages dus à une utilisation négligente et/ou imprudente du produit, en contraste avec les instructions prescrites par le manuel d'usage et d'entretien ;
10) Dommages dus à incendie, évènement naturel ou causé accidentellement ne dépendant pas en aucun cas du fabricant.
11) Avaries des composants sujets à usure normale qui doivent être remplacés périodiquement.

En outre, la garantie ne contemple pas: les pièces peintes et émaillées, manettes, poignées, mobile ou amovible, pièces en plastique, ampoules, pièces en verre, joints, pièces électroniques et tous les accessoires. Les frais de port à partir du siège du consommateur ou de l'utilisateur final et/ou l'acheteur jusqu'au siège de Chefook srl et vice versa ne sont pas inclus. La garantie ne couvre pas les coûts de remplacement du four et les frais d'installation correspondants. La garantie exclut aussi les produits de seconde main ou achetés auprès de tiers non lié ou autorisé par Chefook.

CHEFOOK SRL n'est pas responsable des avaries directes ou indirectes du produit ou causées par suspension forcée d'utilisation du produit.
Les réparations sous garantie ne donnent pas lieu à sa prolongation ou renouvellement.
Les pièces remplacées sous garantie ont à leur tour une garantie de 6 mois à compter de la date d'expédition, attestée par le document de transport délivré par Chefook.
Personne n'est autorisé à modifier les conditions de garantie ni d'en émettre d'autres que ce soit verbales ou par écrit.

15 Disponibilité et fourniture des pièces de rechange

Chefook srl maintient et garantit la disponibilité des pièces de rechange pendant une période maximale de 24 mois à compter de la date de vente du produit fini au revendeur. Après ce délai, cette disponibilité ne pourra plus être garantie.

16 Loi applicable et tribunal compétent

Les rapports de fourniture seront régis par la loi italienne, à l'exclusion expresse
des normes de droit international privé et de la Convention de Vienne sur la Vente Internationale de Biens Mobiliers du 11.4.1980.
Pour toute controverse, seul le Tribunal de Padoue sera compétent.

Les produits présentés dans le catalogue, listes de prix, sur le site et dans les manuels peuvent être soumis, sans préavis et sans responsabilité pour Chefook Srl, suite à modifications techniques ou de design fonctionnel au but des les améliorer sans nuire à leurs caractéristiques essentiels de fonctionnement et de sécurité. Chefook Srl ne répond pas à toute inexactitude, dus aux éventuels erreurs d'impression ou de transcription présents dans les outils de présentation et de description technique et commerciale de ses produits aux clients.